ОБЩЕСТВО С ОГРАНИЧЕННОЙ ОТВЕТСТВЕННОСТЬЮ «ЛаС»

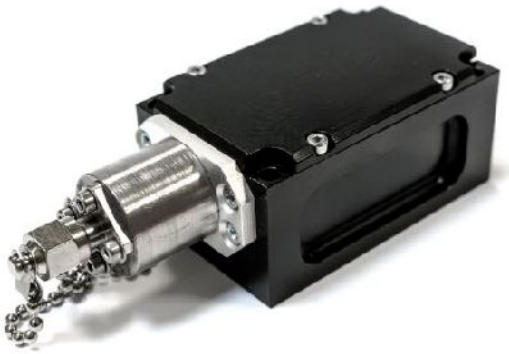

Термостабилизированная диодная лазерная система от **российского производителя** с вводом излучения в многомодовое оптоволокно. Комплектуется разъёмом SMA. Поставляется в комплекте с источником питания и программным обеспечением для управления от ПК.	
RLS-1-980-SMA-TEC	
Длина волны лазерного излучения, нм	980
Выходная оптическая мощность, Вт	3
Диаметр сердцевины оптоволокна, мкм	400 / 200
Тип разъёма для оптоволокна	SMA
Ширина спектральной линии, нм	≤ 3
Температурный коэффициент, нм/К	0,3
Максимальный рабочий ток ЛД, А	4
Напряжение ЛД, В	2,2
Рабочая температура лазера (излучателя), °С	+18~+30
Рабочая температура корпуса, °С	-20~+50
Температура хранения, °С	-30~+60
Тип встроенного термодатчика	Платина Pt1000
Разъём питания лазера	PC-19
Максимальный ток ТЭМ, А	6
Максимальное напряжение ТЭМ, В	10
Габаритные размеры лазера без разъёма и насадки (L×W×H), мм	56,5×36×27,5
Габаритные размеры лазера с разъёмом и насадкой (L×W×H), мм	94,3×36×27,5
Масса, г	≤ 200
Гарантийный срок, год	1

www.lascompany.ru
info@lascompany.ru
тел./факс: +7(812)448-08-13
г. Санкт-Петербург

Габаритный чертёж

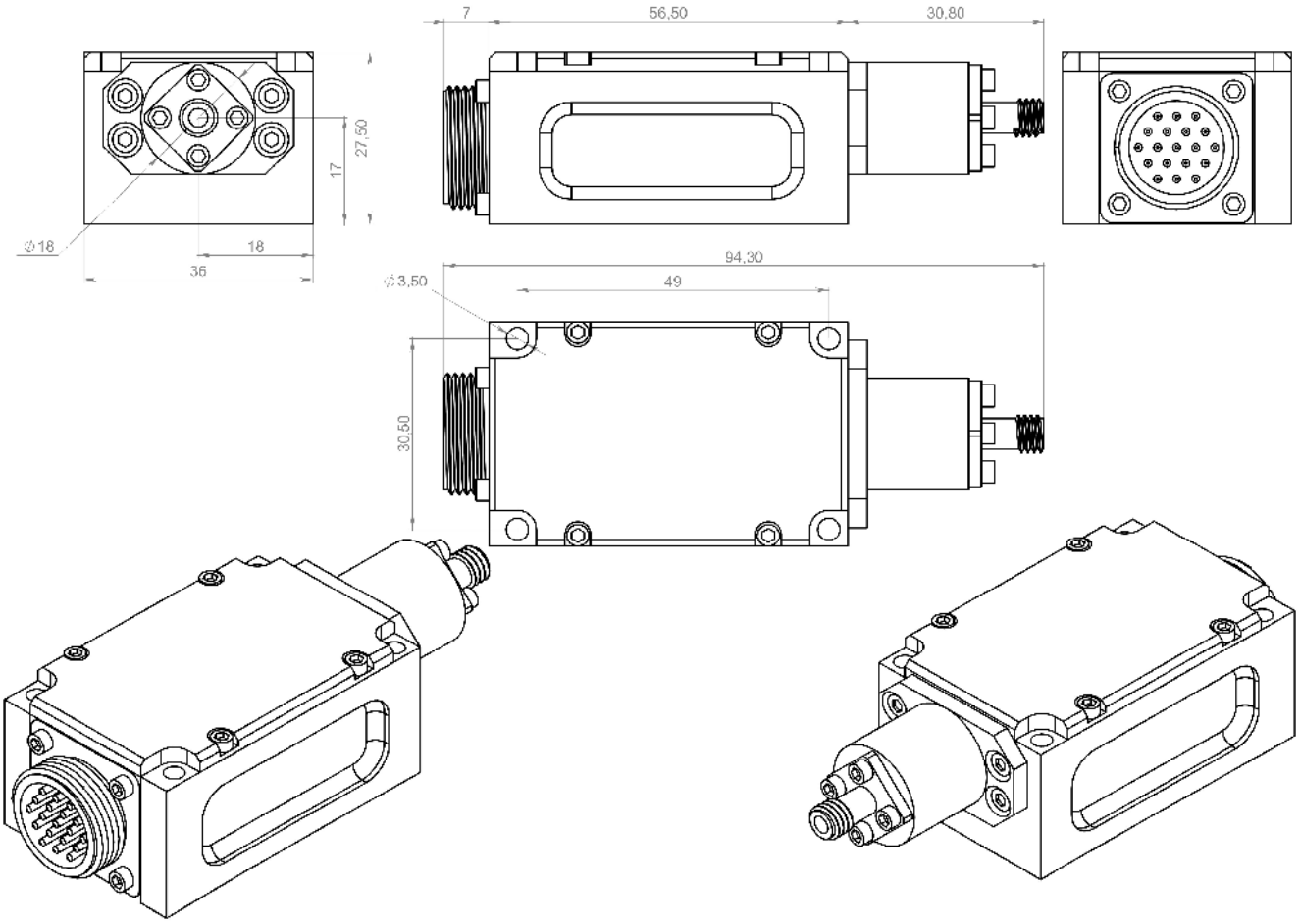

www.lascompany.ru
info@lascompany.ru
тел./факс: +7(812)448-08-13
г. Санкт-Петербург